Seria Isogate® WS

Zasuwa nożowa szlamu

Minerals

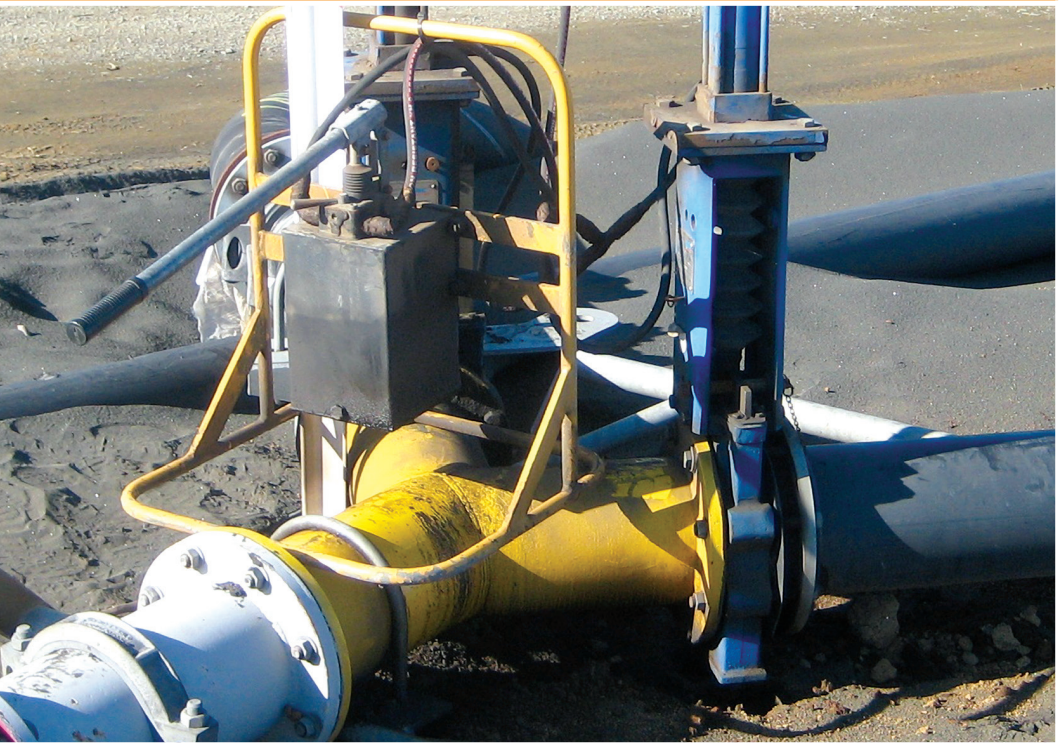

Zasuwy nożowe szlamu serii Isogate® WS zostały specjalnie zaprojektowane do pracy w trudnych warunkach, z czynnikami cechującymi się właściwościami ściernymi i korozyjnymi.

Zasuwa nożowa szlamu do pracy w ciężkich warunkach, zaprojektowana do pracy z czynnikami ściernymi

Firma Weir Minerals stworzyła serię zasuw Isogate®, by zapewnić niezawodne rozwiązanie, które będzie służyć wiele lat. Do tego celu użyto materiałów dobranych na podstawie naszego doświadczenia i realizacji w branży transportowania szlamu.

Wiedza inżynierska włożona w zaprojektowanie zasuw serii Isogate® WS połączona z globalnym wsparciem, ma na celu zapewnić jak najwyższą dyspozycyjność instalacji.

Łatwość utrzymania ruchu pozwala na zmontowanie zaworu na terenie zakładu bez użycia specjalistycznych narzędzi. Co więcej, w razie konieczności zapewniamy pełny zakres usług związanych ze wsparciem dzięki naszym dedykowanym, lokalnym punktom serwisowym Weir Minerals, znajdującym się w ponad 70 krajach na całym świecie.

Dwustronna budowa wykładziny z użyciem podwójnego elastomeru

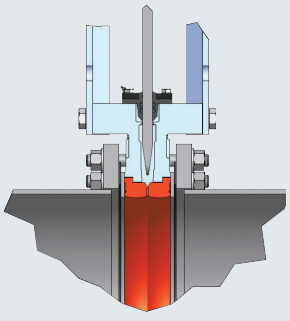

Położenie otwarcia
Jedynym elementem mającym styczność ze szlamem jest gruba wykładzina z elastomeru. Żadne metalowe części nie wchodzą w kontakt z cieczami.

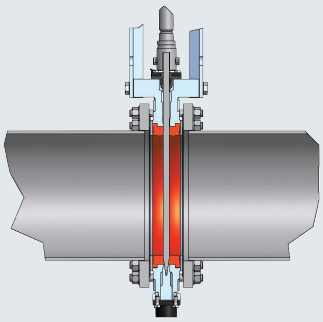

Położenie zamknięcia
Zastawka, którą można szczelnie zamknąć, znajduje się pomiędzy grubymi wykładzinami z elastomeru.

Wykładzinę łatwo wymienić na miejscu bez konieczności rozmontowania zaworu.

Zastosowania

- Wydobycie
- Pulpa i papier
- Piasek i żwir
- Fosforany
- Korund
- Media energetyczne
- Cement
- Węgiel
- Soda amoniakalna
- Piaski mineralne

Zakres rozmiarów

Od 50 mm (2”) do 600 mm (24”)

Maksymalne ciśnienie robocze

- Od 50 mm (2”) do 400 mm (16”) - 1034 kPa (150 psi)
- Od 450 mm (18”) do 600 mm (24”) - 1034 kPa (150 psi)

Kołnierze

Od 50 mm (2”) do 600 mm (24”): ANSI B16.5 klasa 150#. Oferujemy również inne opcje dot. kołnierzy

Materiały

- Korpus: standardowo z żeliwa ciągliwego
- Zastawka: standardowo ze stali nierdzewnej 316
- Dostępne są również inne materiały, takie jak Hastelloy™ C-276 lub stop 2205
- Wykładzina: standardowo z kauczuku naturalnego. Oferujemy również inne materiały, m.in. EPDM
- Jarzmo: stal węglowa

Opcje napędu

- Koło zębate stożkowe
- Siłowniki pneumatyczne
- Siłowniki hydrauliczne
- Pokrętło
- Silnik elektryczny

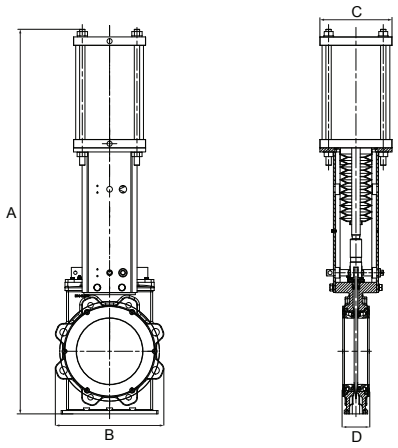

Wymiary zaworów z siłownikiem pneumatycznym

Rozmiar		A		B		C		D		CIĘŻAR	
mm	cale	mm	cale	mm	cale	mm	cale	mm	cale	kg	funty
50	2	527	20.7	130	5.1	115	4.5	50	2.0	15	32
80	3	655	25.8	150	5.9	140	5.5	58	2.3	23	50
100	4	732	28.8	216	8.5	165	6.5	58	2.3	32	70
150	6	955	37.6	262	10.3	216	8.5	67	2.6	50	109
200	8	1157	45.6	324	12.8	216	8.5	80	3.1	66	144
250	10	1474	58.0	395	15.6	270	10.6	80	3.1	150	331
300	12	1621	63.8	471	18.5	324	12.8	89	3.5	203	448
350	14	1838	72.4	520	20.5	375	14.8	89	3.5	261	576
400	16	2011	79.2	600	23.6	375	14.8	102	4.0	350	772
450	18	2141	84.3	640	25.2	550	21.7	102	4.0	419	924
500	20	2355	92.7	688	27.1	625	24.6	130	5.1	504	1111
600	24	2808	110.6	813	32.0	600	23.6	130	5.1	912	2011

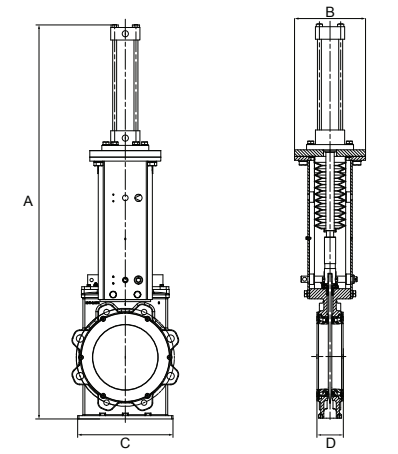

Wymiary zaworów z siłownikiem hydraulicznym

Rozmiar		A		B		C		D		CIĘŻAR	
mm	cale	mm	cale	mm	cale	mm	cale	mm	cale	kg	funty
50	2	610	24.0	120	4.7	130	5.1	50	2.0	15	32
80	3	749	29.5	150	5.9	140	5.5	58	2.3	21	46
100	4	693	27.3	165	6.5	165	6.5	58	2.3	27	60
150	6	998	39.3	264	10.4	216	8.5	67	2.6	38	84
200	8	1199	47.2	324	12.8	216	8.5	80	3.1	68	150
250	10	1514	59.6	385	15.2	270	10.6	80	3.1	103	227
300	12	1678	66.1	472	18.6	324	12.8	89	3.5	180	397
350	14	1868	73.5	522	20.6	375	14.8	89	3.5	202	445
400	16	2055	80.9	590	23.2	375	14.8	102	4.0	300	662
450	18	2195	86.4	640	25.2	550	21.7	102	4.0	346	763
500	20	2394	94.3	692	27.2	625	24.6	130	5.1	423	933
600	24	2861	112.6	814	32.0	600	23.6	130	5.1	740	1632

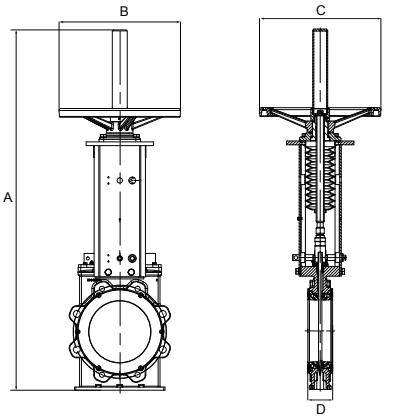

Zawory z pokrętłem

Rozmiar		A		B		C		D		CIĘŻAR	
mm	cale	mm	cale	mm	cale	mm	cale	mm	cale	kg	funty
50	2	509	20.0	200	7.9	200	7.9	50	2.0	12	26
80	3	638	25.1	270	10.6	270	10.6	58	2.3	17	37
100	4	736	29.0	270	10.6	270	10.6	58	2.3	22	49
150	6	925	36.4	270	10.6	270	10.6	67	2.6	33	73
200	8	1156	45.5	390	15.4	390	15.4	80	3.1	55	121
250	10	1440	56.7	390	15.4	390	15.4	80	3.1	72	159

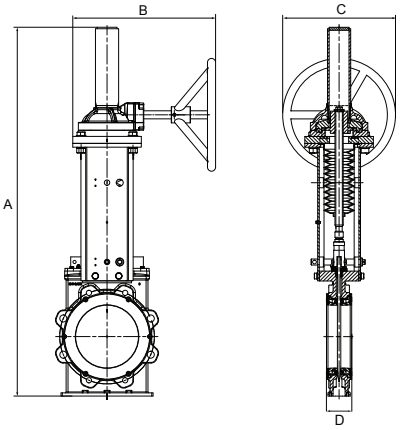

Zawory z kołem zębatym stożkowym

Rozmiar		A		B		C		D		CIĘŻAR	
mm	cale	mm	cale	mm	cale	mm	cale	mm	cale	kg	funty
150	6	1062	41.8	410	16.1	500	19.7	67	2.6	57	126
200	8	1326	52.2	438	17.2	500	19.7	80	3.1	73	161
250	10	1571	61.9	475	18.7	500	19.7	80	3.1	114	251
300	12	1766	69.5	530	20.9	500	19.7	89	3.5	190	419
350	14	1938	76.3	554	21.8	500	19.7	89	3.5	210	463
400	16	2145	84.4	584	23.0	600	23.6	102	4.0	303	668
450	18	2286	90.0	695	27.4	600	23.6	102	4.0	379	836
500	20	2433	95.8	800	31.5	625	24.6	130	5.1	457	1008
600	24	2914	114.7	852	33.5	1000	39.4	130	5.1	725	1599

Uwaga 1: Podane wymiary mają jedynie charakter informacyjny. Przed realizacją zalecamy zastosowanie autoryzowanych rysunków.
Uwaga 2: Kołnierze są wiercone i gwintowane tak, aby odpowiadały wymogom ANSI B16.5 klasy 150#. Inne opcje dot. kołnierzy są dostępne na życzenie.

Maksymalne bezpieczeństwo, niezawodność i ekonomiczność zasuw serii Isogate® WS o specjalnym zastosowaniu.

Cechy konstrukcyjne

- Wytrzymała budowa zapewniająca długi czas użytkowania
- Wykładzina zbudowana z dwóch warstw elastomeru zabezpiecza obszary przepływu przed korozją
- Wąski korpus do montażu między kołnierzami wymaga niewiele miejsca
- Grube wykładziny z elastomeru można łatwo wymienić na miejscu bez wymontowywania zaworu
- W wykładzinach zastosowano kauczuk w technologii Linatex®. Dodatkowo oferujemy szeroki wachlarz innych elastomerów*
- Dwustronne, w 100% szczelne odcięcie
- Konstrukcja bez uszczelek - brak uszczelnienia zastawki i wrzeciona
- W pełni przelotowa konstrukcja minimalizuje spadki ciśnienia i turbulencje, co wpływa na zmniejszenie zużycia
- Zawory przeznaczone do pracy ze szlamami o właściwościach ściernych i dużą zawartością ciał stałych
- Otwarty spód zasuwy pozwala na usuwanie dużych i nagromadzonych ciał stałych
- Gniazdo bez wgłębień, w których mogą zbierać się ciała stałe, powodując zakłócenia pracy zastawki
- Konstrukcja jarzma pozwala na montaż wszystkich projektowych rodzajów napędu
- Opcja wypłukiwania pozwala na okresowe czyszczenie dolnego wylotu i płukanie według potrzeb

*UWAGA: schematy zamieszczone w broszurze zaprezentowane są w wykonaniu z użyciem wykładzin z kauczuku Linatex® klasy premium

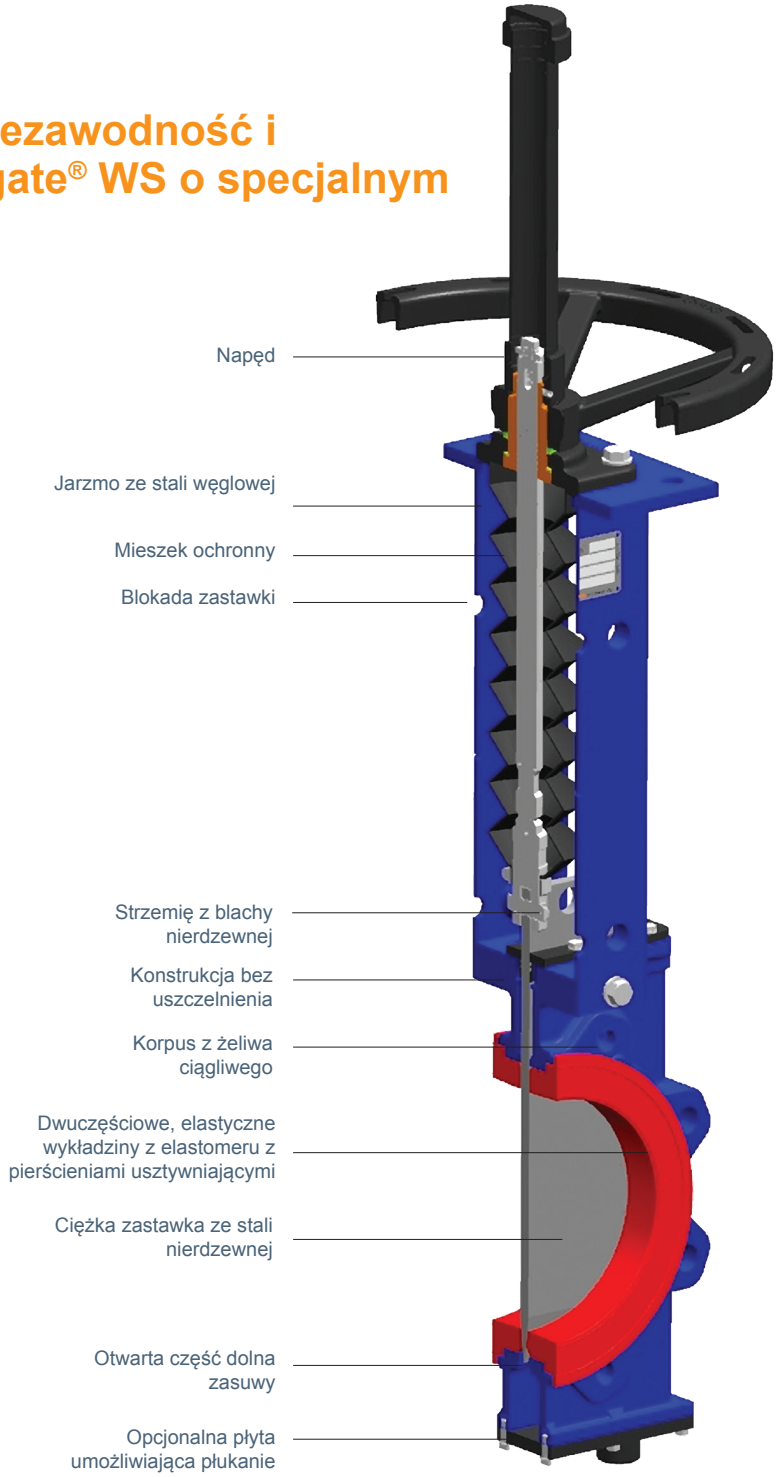

Opcje dot. korpusu

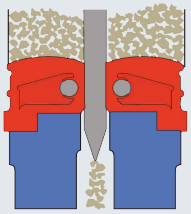

Otwarte dno
Otwarte dno pozwala na usuwanie dużych i nagromadzonych ciał stałych. Usuwanie ciał stałych zostaje przerwane, gdy zastawka jest w pozycji całkowicie zamkniętej lub otwartej.

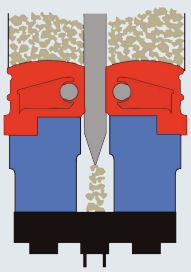

Płyta umożliwiająca płukanie
Płyta daje dodatkowe możliwości dla opcji z otwartym dnem.
Opcja ta pozwala na okresowe czyszczenie dolnego ujścia wypływowego i w razie potrzeb umożliwia płukanie.

Górna uszczelka niewymagająca regulacji*

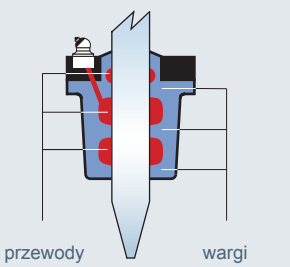

Zasuwy nożowe serii Isogate® WS do pracy w ciężkich warunkach posiadają górną uszczelkę niewymagającą regulacji, co eliminuje całkowicie konieczność ciągłego dokręcania uszczelnienia, by zapobiec wyciekom. Górna uszczelka posiada szereg kanałów, przez które na zastawkę podawany jest smar. Przy każdym cyklu pracy zasuwy, na zastawkę nakładana jest cienka warstwa smaru. To rozwiązanie umożliwia bardziej płynną pracę zastawki i przedłuża żywotność wykładziny. Armatura pozwala na wymianę górnego uszczelnienia w czasie pracy zasuwy.

*wymiary od 50 mm (2”) do 400 mm (16”)

Minerals

Weir Minerals Poland Sp.zo.o
ul. Ignacego Domeyki 2,
30-066 Kraków
Poland

Tel: +48 12 632 8469
Fax: +48 12 632 6499
sales.pl@weirminerals.com

www.weirminerals.com

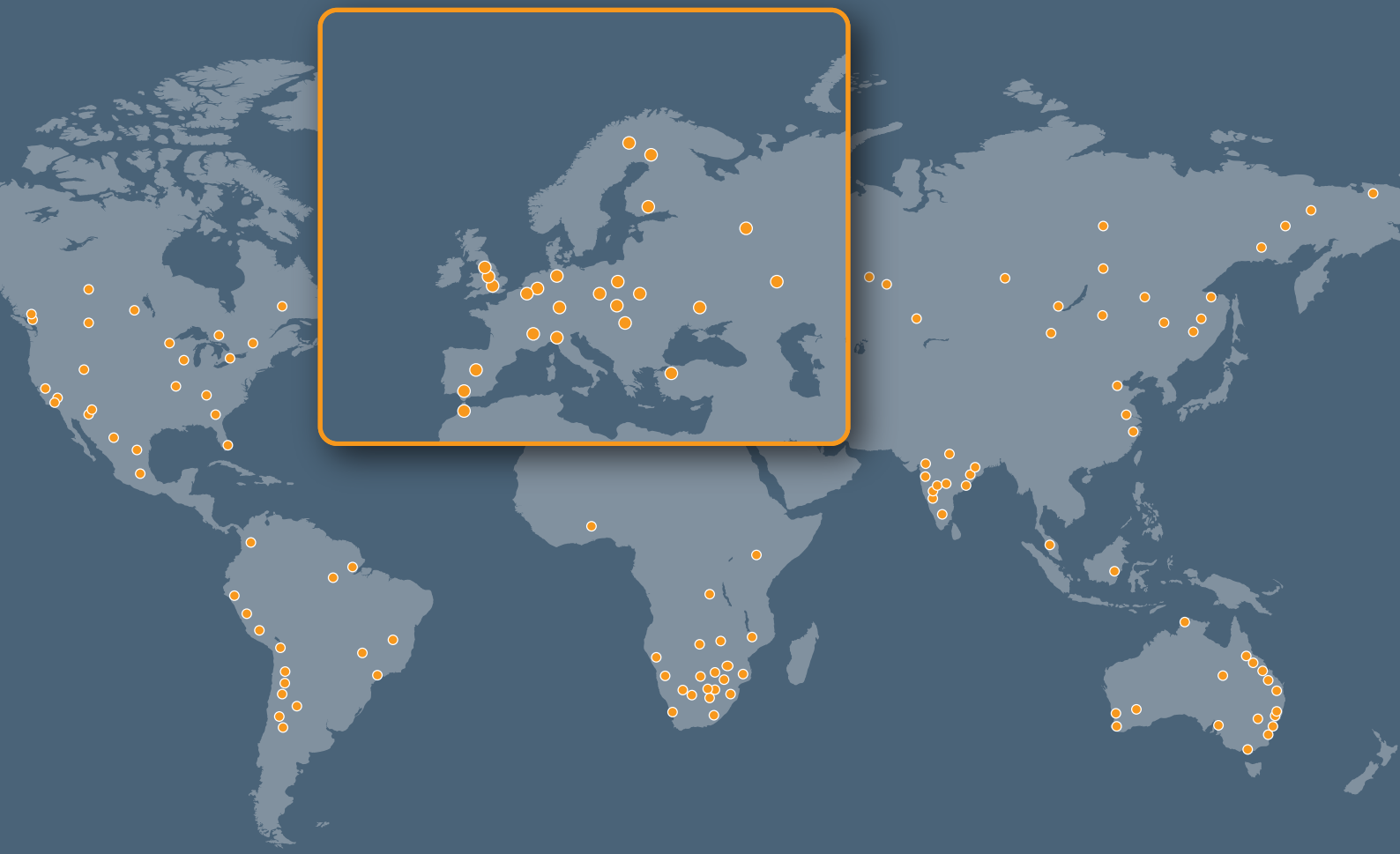

Copyright © 2016, Weir Minerals Europe Ltd. All rights reserved. ISOGATE is a trademark and/or registered trademark of Weir do Brasil Ltda.; LINATEX and the Linatex Red Colour are trademarks and/or registered trademarks of Linatex Limited; WEIR is a trademark and/or registered trademark of Weir Engineering Services Ltd. WMD0014/201512